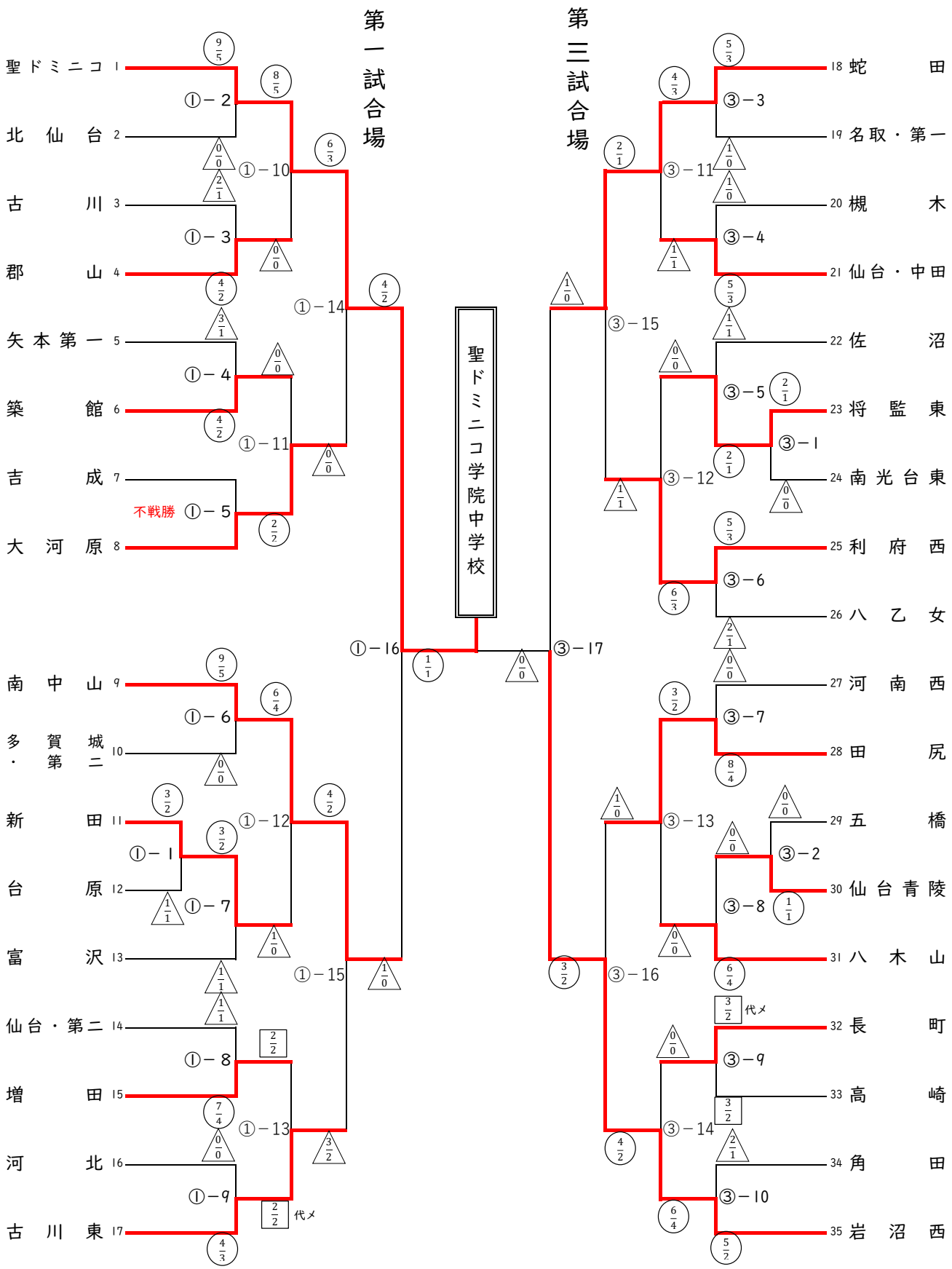第９回宮城県中学校新人剣道選抜大会　男子団体